Разрез 1-1

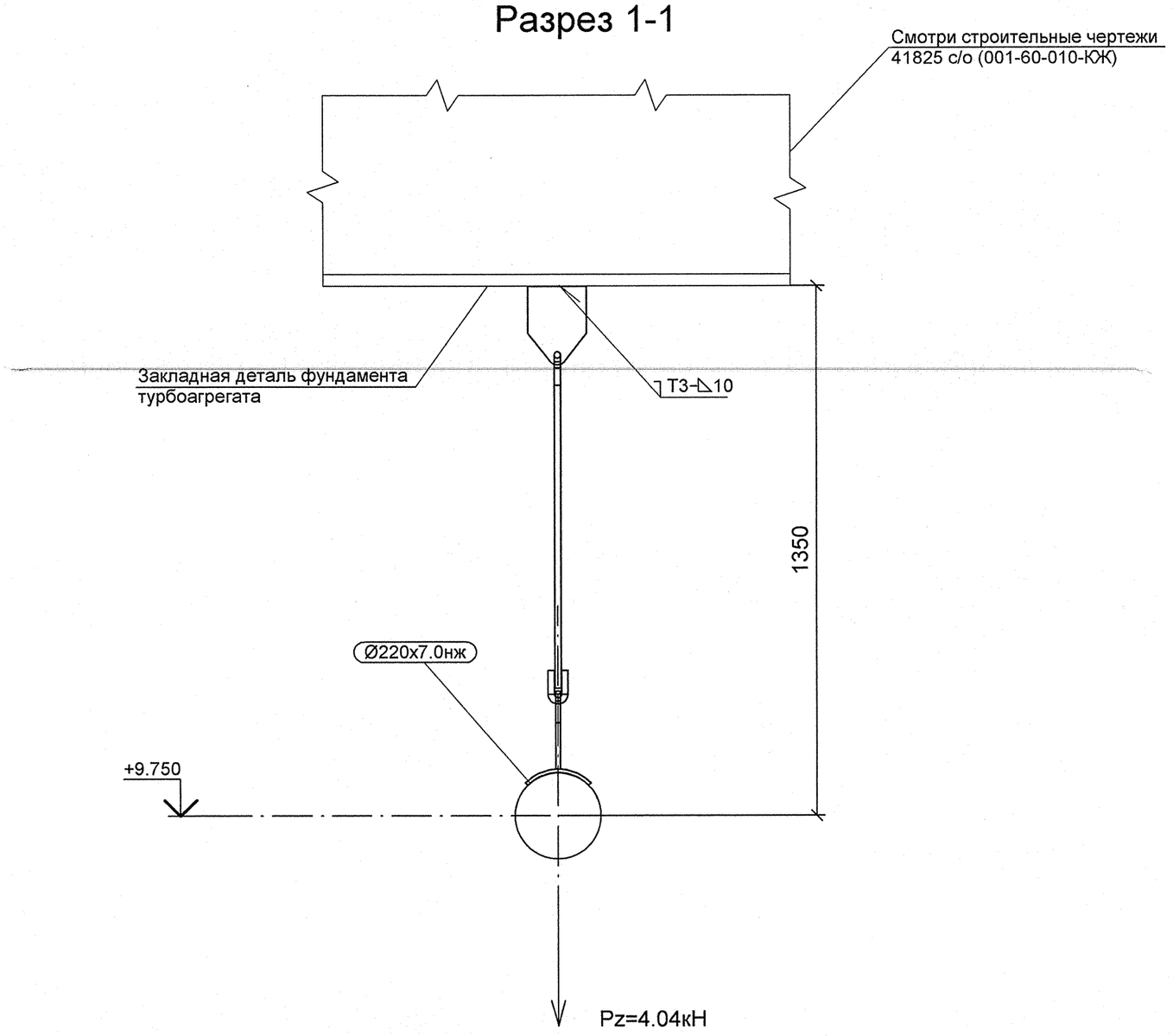

План расположения опоры

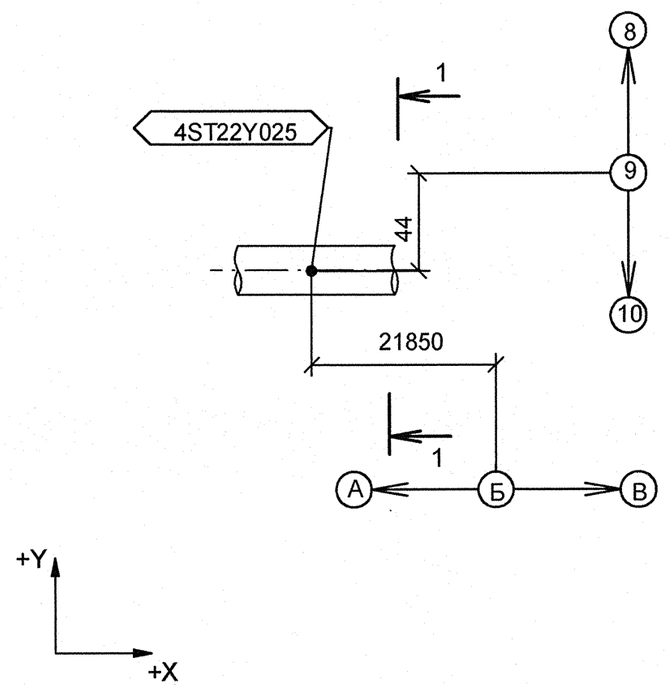

Изометрический вид

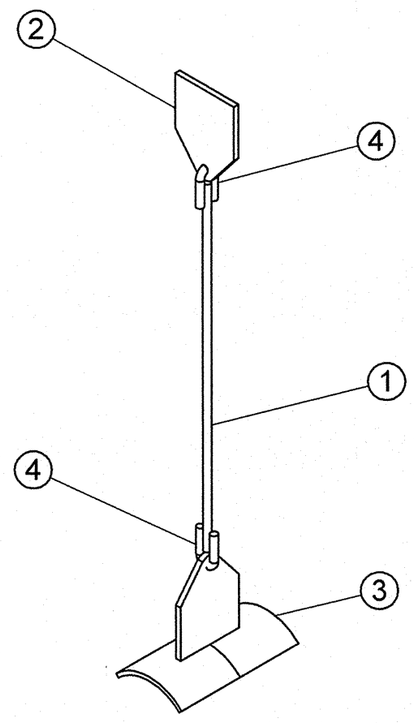

Спецификация деталей

Поз.	Обозначение	Наименование	Кол	Материал	Масса, кг ед.	Масса, кг общ.	Примечание
1	ГОСТ 2590-2006	КРУГ 16 - В, L = 918, обрезать на монтаже до L = 818	1	20-б ГОСТ 1050-88	1.45	1.45	
2	1-02 ОСТ 34-10-733-93	ПРОУШИНА	1	ЛИСТ Б-ПН-12 ГОСТ 19903-74 20-3-Т ГОСТ 1577-93	2.20	2.20	
3	14 ОСТ 34-10-733-93	ПРОУШИНА С НАКЛАДКОЙ 219 К	1	СБОРНЫЙ	3.70	3.70	
4	1-02 ОСТ 34-10-729-93	УШКО	2	КРУГ 16-В ГОСТ 2590-2006 20-а ГОСТ 1050-88	0.28	0.56	
	ГОСТ 2246-70	ПРОВОЛОКА		СВ-08Г2С	-	-	
	ГОСТ 9467-75	ЭЛЕКТРОДЫ		УОНИИ 13/45	-	-	
					Итого:	7.91	

1 Привязку опоры смотри чертеж R4.ST10.3010.012.01.00.002 (R4.00202.1.0.12 лист 9).
2 Сварку производить по ГОСТ 5264-80.
3 Сварку опоры с трубопроводом производить по ОСТ 34-10-724-93.
4 Сварку тяги с ушком смотри ОСТ 34-10-723-93.
5 Отметка трубопровода подлежит уточнению в соответствии с уклоном трубопровода.
6 Деталь поз.1 обрезать на монтаже до размеров, указанных на чертеже, с уточнением по месту.
7 Pz - максимальная нагрузка на опору.
8 Изготовить один комплект.

АРХИВНЫЙ ЭКЗЕМПЛЯР

Изм.	Кол.уч.	Лист	№ док.	Подпись	Дата
Инженер 3 к.		Мосенков			19.04
Пров. инж. 2 к.		Соколова			24.04
Нач.гр.		Морозова			25.04
Н.контр.		Красноярова			28.04

Инв. № подл. R4.00202.1.0.12
Лист 176

R4.ST10.3012.012.01.00.090

Ростовская АЭС Блок 4

Главный корпус
Машинное отделение (ДО, ЭЭТУ)
Трубопроводы замкнутого контура ОГЦ

Стадия	Лист	Листов
Р	1	1

Подвеска
4ST22Y025

ОАО "НИАЭП"
2012

Формат А2

Дополнительные подписи

Взам. инв. N

Подп. и дата

Инв. N подл. R4.00202.1.0.12